VIADUKO FASADAS M1:150

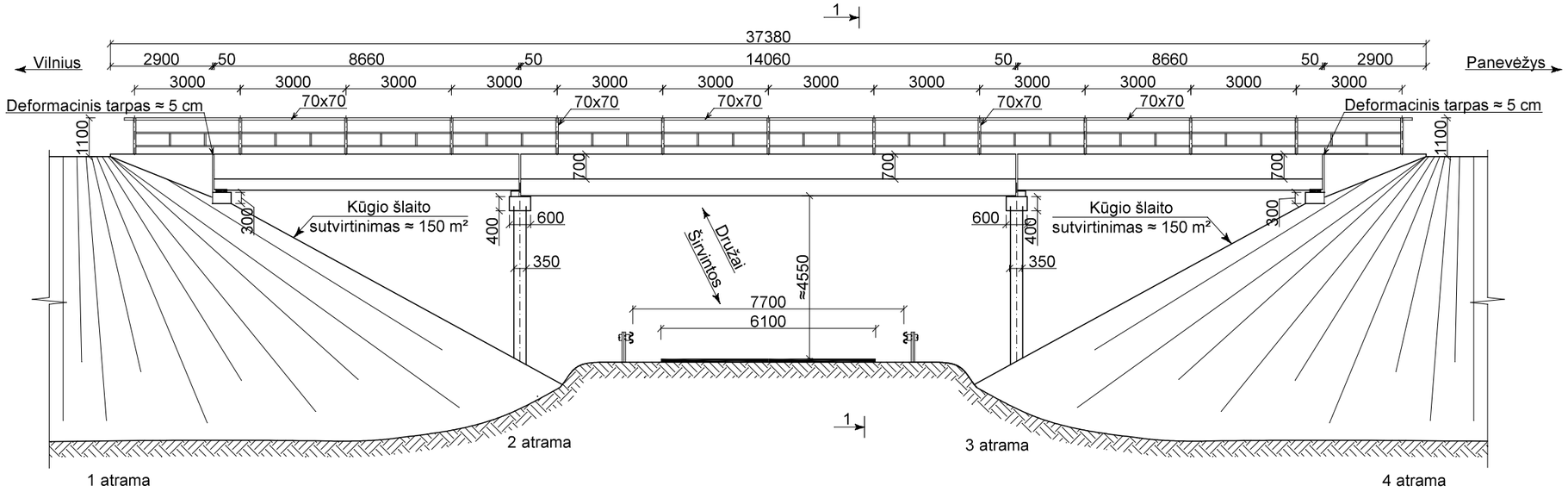

VIADUKO SKERSINIS PJŪVIS M1:100

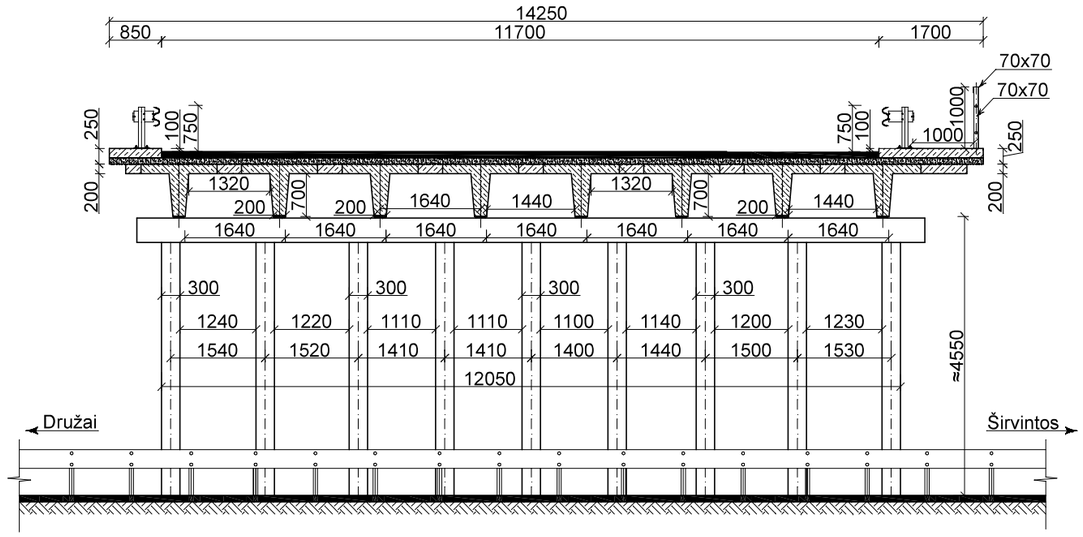

PASTABA:
1. Atramos žymimos kelio kilometražo didėjimo kryptimi.

Atestato Nr. 7463	KELIŲ IR TRANSPORTO TYRIMO INSTITUTAS				1.3.1 Tiltų ir viadukų supaprastintos esminės apžiūros		
33080	Gr. vad.				Viadukas A2 kelio 46,172 km		Laida
27993	Vyr. inž.						0
Etapas	Lietuvos automobilių kelių direkcija prie Susisiekimo ministerijos				Skersinis pjūvis ir fasadas	Lapas	Lapų
-							